FUKUVI

住宅金融支援機構記号別断熱材の種類
Cグループ「ビーズ法ポリスチレンフォーム」

フクビ 床下断熱材 フクフォーム

簡単施工で床下の
冷気をシャットアウト!

フクフォームは、改正建築基準法の告示による「ホルムアルデヒド発散建築材料」に該当しません。
使用面積制限を受けずに、ご使用いただくことができます。

住宅金融支援機構基準適合仕様　住宅金融支援機構記号別断熱材の種類ではフクフォームは、Cグループ「ビーズ法ポリスチレンフォーム」です。

フクフォーム

材質 EPS　温熱環境 住宅性能表示制度

フクフォーム

施工性に優れた床下断熱材です。簡単施工でピッタリ、アジャスト。

●2本のスリット部のアジャスト効果で隙間がほとんどできません。
●合いじゃくりのジョイントが製品同士を密着させます。
●製品の高さは根太と同じ45･60mmなので床材の下に隙間をつくりません。
●のこぎりやカッター等で簡単に切断できます。

優れた断熱性能、熱伝導率0.040W／(m･K)

●フクフォームの材料は、すべて"ビーズ法ポリスチレンフォーム"を使用しています。(住宅金融支援機構の断熱材の種類ではCグループに属します。)

水をよせつけません

●優れた撥水性が内部結露を防ぎ、断熱効果を持続させます。

ノンフロン製造

●製造上、フロンガスは使用していません。

自己消火性

●フクフォームは、炎を遠ざけると自然に消える素材を使用しています。(JIS A 9521 適合)

少ないガス発生量

●建設省告示第1231号第4に規定するガス有毒性試験に合格しています。

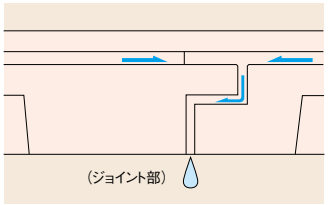

簡単な施工

●合わせ根太･合板受等の施工はスリット部に合わせてカットするだけ。ピッタリ納まります。
●本体はポリスチレンの発泡体ですから、鋸･カッター等で簡単に切断できます。
●圧縮、曲げに強い材料なので隙間なく確実な施工ができます。
●木材の1/20の軽さなので持ち運びが楽です。

⚠注意　フクフォームは、ポリスチレンの発泡体です。ご使用にあたっては下記事項にご注意ください。

●長時間、直射日光にあてると劣化の原因になります。保管する際は充分ご注意ください。また、施工の際もすみやかに仕上げ施工を行う等、配慮をしてください。
●難燃剤を加えていますが、不燃材ではありません。火に近付けないようご注意ください。
●廃棄する場合は、各地域の廃棄物処理指針に従って処理してください。
●有機溶剤、石油類には侵されますので、施工する際、薬剤･接着剤･塗料には充分ご注意ください。
●溶剤に侵されますので、木材防腐･防蟻剤を使用する場合は、完全に乾燥してからフクフォームを施工してください。(フクビアリダン乳剤Neoの使用をお勧めします。)
●施工後、フクフォームの上に乗ったり、重量物を載せると、フクフォームが割れて落下する危険性がありますのでご注意ください。

■物性規格表

項　目	測定値	測定方法
熱伝導率 (W/(m·K))	0.040	JIS A1412-2
圧縮強度 (N/cm^2)	8.7	JIS A9521
燃焼性	自己消火性	JIS A9521
吸水量 (g/100cm^2)	1以下	JIS A9521
透湿係数 (ng/(m^2·s·Pa))	250以下	JIS A9521
長期使用温度 (°C)	70以下	——

※データは測定値であり、保証値ではありません。

■耐薬品性能

塩水	○	鉱物油	×
強酸	○	ガソリン	×
弱酸	○	ケトン類	×
アルカリ類	○	芳香族類	×
アルコール類	○	塩素化物	×
植物油	○	エステル類	×
動物油	○		

○安定　×溶解

■フクフォーム 省エネルギー告示・住宅金融支援機構「フラット35」断熱構造基準・性能表示基準の関係
（表中数値は熱抵抗値（m²·K/W））

※表中ー欄は適合フクフォームなし、／欄は基準自体がないことを示します。

省エネルギー告示名称		住宅金融支援機構の「フラット35」における断熱構造基準		性能表示基準	部位		平成28年基準 / 平成11年基準 1·2地域 / I地域	平成28年基準 / 平成11年基準 3地域 / II地域	平成28年基準 / 平成11年基準 4地域 / III地域	平成28年基準 / 平成11年基準 5·6地域 / IV地域	平成28年基準 / 平成11年基準 7地域 / V地域
昭和55年告示（旧省エネ基準）	≒	フラット35	≒	等級2	外気に接する床		2.6（ー）	0.8（1.2型）		0.6（5、605、665、T-1型）	／
					その他の床		2.1（ー）	0.7（5、605型）		0.5（5、605、665、T-1型）	／
平成4年告示（新省エネ基準）	≒	フラット35	≒	等級3	外気に接する床		3.7（ー）	1.8（ー）		1.0（S-1.2、S-1.2（6H）型）	0.7（5、605型）
					その他の床		2.4（ー）	1.0（S-1.2、S-1.2（6H）型）		0.5（5、605、665、T-1型）	0.3（5、605、665、T-1型）
平成11年告示 平成28年告示	≒	フラット35S	≒	等級4	充填断熱工法	外気に接する床	5.2（ー）		3.3（ー）		
						その他の床	3.3（ー）		2.2（ー）		

※上記熱抵抗値以上の断熱材を使用すること。
※フクフォーム熱抵抗値はP.3の各タイプの熱抵抗値欄をご覧ください。
※ご使用前に必ずP.3の「フクフォーム規格」熱抵抗値欄と住宅金融支援機構監修の工事仕様書を参照確認ください。
※熱貫流率の計算による場合は、表中フクフォーム以外のタイプを使用できる場合があります。

■地域区分

平成28年基準	平成11年基準	
1·2地域	I地域	北海道
3地域	II地域	青森県　岩手県　秋田県
4地域	III地域	宮城県　山形県　福島県　栃木県　新潟県　長野県
5·6地域	IV地域	茨城県　群馬県　埼玉県　千葉県　東京都　神奈川県 富山県　石川県　福井県　山梨県　岐阜県　静岡県 愛知県　三重県　滋賀県　京都府　大阪府　兵庫県 奈良県　和歌山県　鳥取県　島根県　岡山県　広島県 山口県　徳島県　香川県　愛媛県　高知県　福岡県 佐賀県　長崎県　熊本県　大分県
7地域	V地域	宮崎県　鹿児島県

■断熱構造とする部分とフクフォームの施工箇所

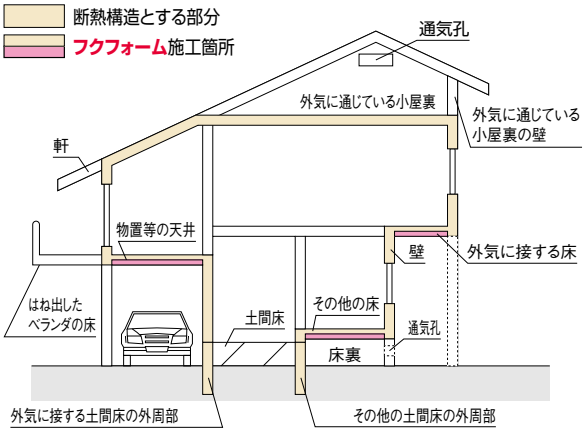

地域区分は市町村レベル
※詳細は住宅金融支援機構監修の「木造住宅工事仕様書」をご参照ください。

住宅金融支援機構基準適合仕様　住宅金融支援機構記号別断熱材の種類ではフクフォームは、Cグループ「ビーズ法ポリスチレンフォーム」です。

フクフォーム

材質 EPS　温熱環境 住宅性能表示制度

■フクフォーム 規格

呼　称	規　格(mm)	カラー	熱抵抗値 (m²·K／W)	コード	単品価格(坪)	梱包価格	梱包内容	バラ出荷対応
1型	納まり寸法：258～263mm 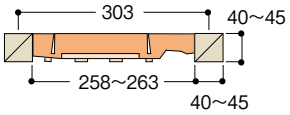	オレンジ	0.92	FF1	¥10,300(12枚)	¥20,600	2坪入(24枚)	×
2型			0.8	FF2	¥9,400(12枚)	¥18,800		
5型			0.7	FF5	¥8,400(12枚)	¥16,800		
605型	納まり寸法：258～263mm 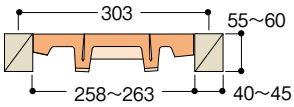	オレンジ	0.74	FF605	¥8,200(12枚)	¥16,400		
665型	納まり寸法：243～248mm 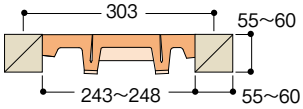		0.66	FF665	¥7,900(12枚)	¥15,800		
T-1型(和室用)	納まり寸法：410～415mm 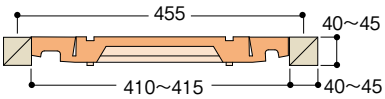	オレンジ	0.68	FFT1	¥9,400(8枚)	¥18,800	2坪入(16枚)	×
S-1.2型	納まり寸法：258～263mm 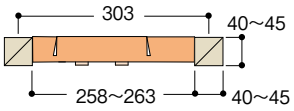	オレンジ	1.11	FFS12	¥11,400(12枚)	¥22,800	2坪入(24枚)	×
S-1.2型6H	納まり寸法：258～263mm 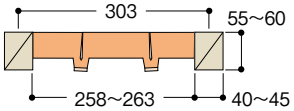	オレンジ	1.13	FFS12H	¥11,400(12枚)	¥22,800		

フクフォームの熱抵抗値:旧(財)建材試験センターでの測定結果より

■製品図

●フクフォーム1型･2型

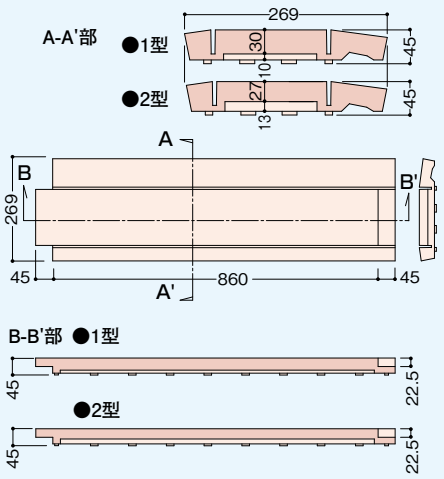

●フクフォーム5型

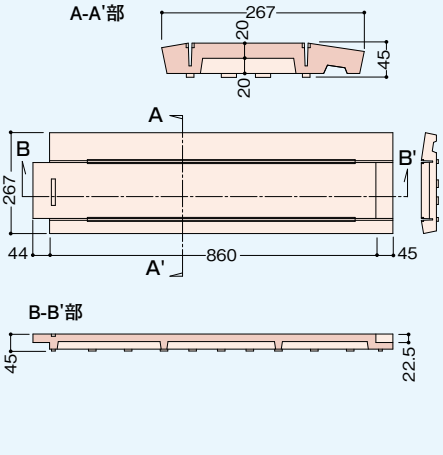

●フクフォーム605型

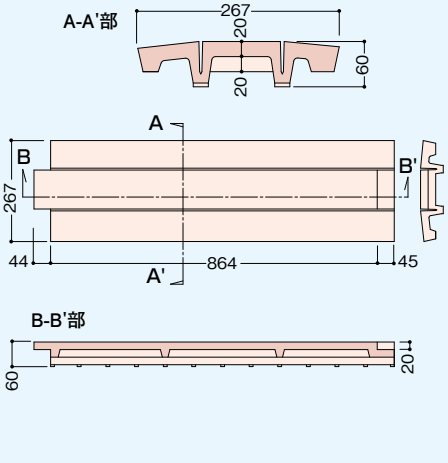

●フクフォーム665型

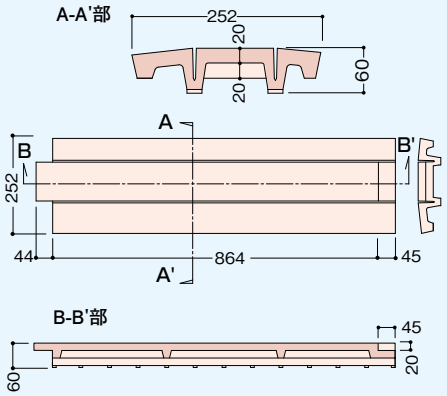

●フクフォームT-1型

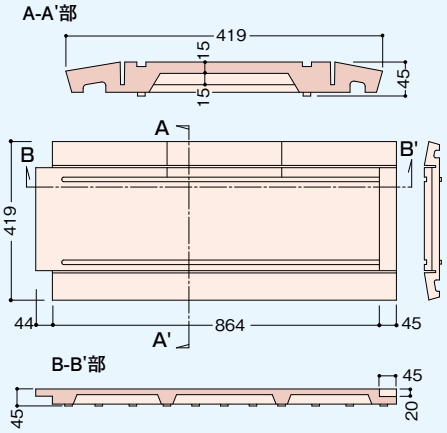

●フクフォームS-1.2型

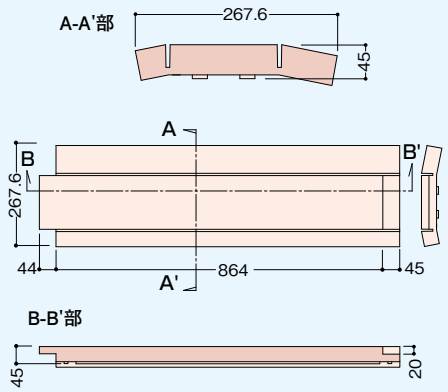

●フクフォームS-1.2型(6H)

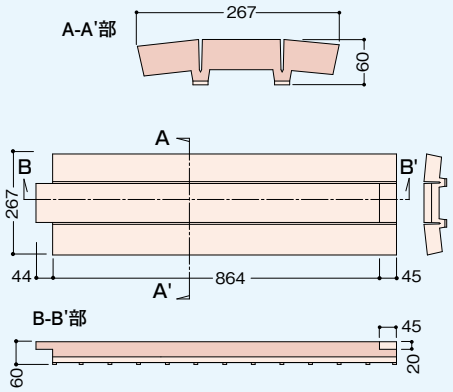

■施工手順

はめ込む

押える

完了

●スリット巾の広い方を折れば壁際部スッポリ。（2型、5型の場合）

●根太間寸法258～263mmに対応。（2型、5型の場合）

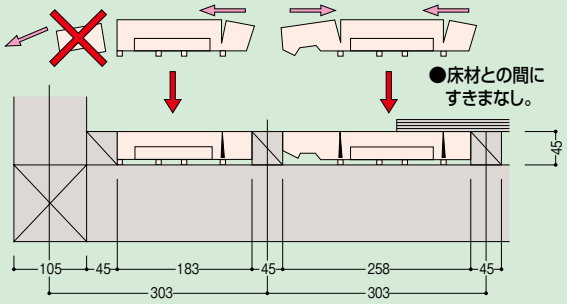

●根太寸法40～45mmに対応。（2型、5型の場合）

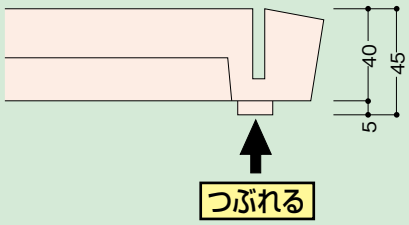

●大引の上でサネ付ジョイント。（すきまなし）

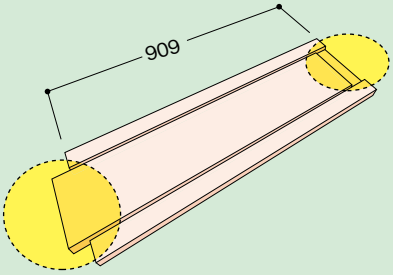

■納まり参考例

●フクフォーム1型･2型･5型･605型･665型

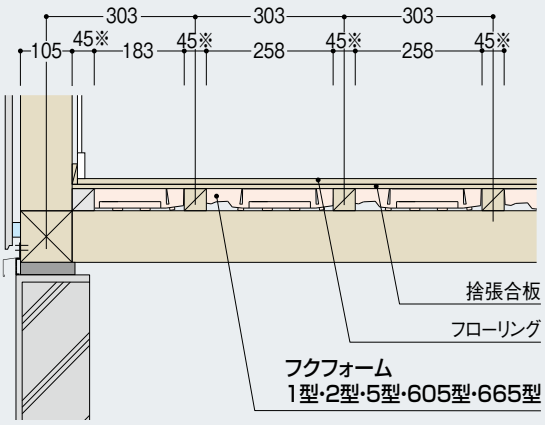

※フクフォーム665型の場合は60

●フクフォームT-1型

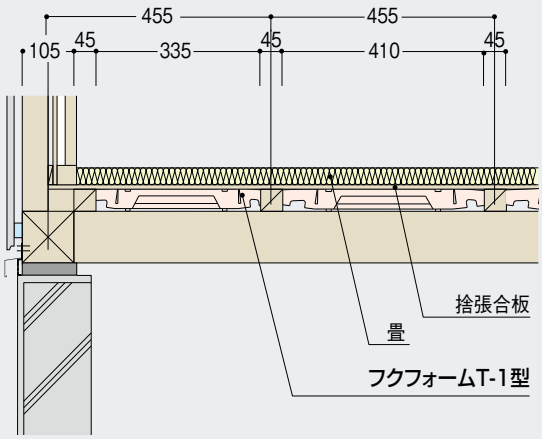

●フクフォームS-1.2型･S-1.2型(6H)

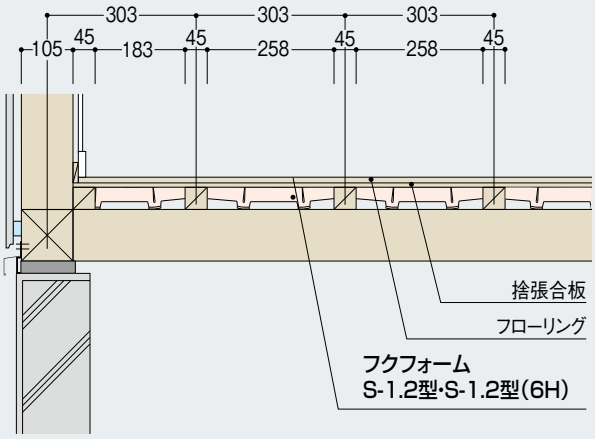

独自の技術で未来をひらく
フクビ

●掲載の仕様および外観は改良のため予告なく変更することがあります。／●商品色は印刷により実際の色とは異なって見える場合があります。

価格に消費税は含まれていません。

●お問合せ

フクビ化学工業株式会社

本社／福井市三十八社町33-66　☎(0776)38-8013　〒918-8585

東　京 ☎(03)5742-6301　大　阪 ☎(06)6386-6950　名古屋 ☎(052)855-2332

札　幌 ☎(011)896-7500　盛　岡 ☎(019)654-7511　仙　台 ☎(022)287-3471
宇都宮 ☎(028)636-3521　北関東 ☎(048)661-0400　千　葉 ☎(028)636-3521
神奈川 ☎(045)470-1050　新　潟 ☎(025)241-7832　北　陸 ☎(0776)38-8010
静　岡 ☎(054)288-3600　岡　山 ☎(086)232-0601　広　島 ☎(082)246-7211
福　岡 ☎(092)471-5800　鹿児島 ☎(099)259-0220　沖　縄 ☎090-1995-2980

2024年9月価格改定版

https://www.fukuvi.co.jp

PDFA212　2025. 5 Ⓣ