スッキリとした納まりで、室内空間の広がりをサポート

省令準化耐火構造の住宅に最適
対応可能な後付けでタイプ。

カベ見切K-2T

住宅引き渡しの２年目のアフターメンテナンスで最も多い手直しは「クロス切れ」です

壁入隅部の

クロス切れ・よじれにお困りではありませんか？

クロス切れよじれ対策に有効

クロス切れ・・



下地材の経年変化（寒暖差による縮み、
可動部による振動、地震など）で発生

『ご採用事例』 施工後（3年後）



カベ見切K-2T が解決いたします！！

■製品図

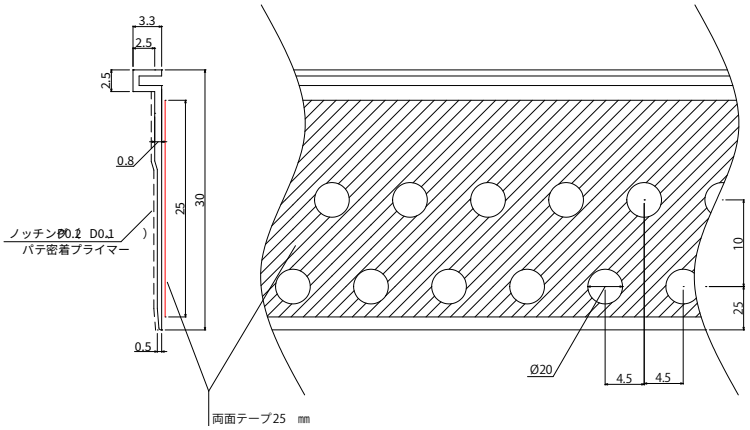

■特長

- 見付は最小寸法2.5㎜
  室内空間の広がりをサポート
- 塗装とクロスの縁切り材
  片羽根仕様で塗装にも最適
- 壁仕上材の最適化
  平面部での張り分けが可能に

呼称	規格	型番	色	定価	梱包内容	梱包重量	バラ出荷
カベ見切 K-2T	2,620㎜	K2T26W	ホワイト	￥960/本	100本	6 kg	○

●掲載の仕様および外観は改良のため予告なく変更することがあります。/●商品色は印刷により実際の色と異なって見える場合があります。
●バラ出荷対応いたします。バラ出荷手数料として￥5,000別途申し受けます。

価格に消費税は含まれておりません。

■納まり図

壁入隅見切として使用	壁中間見切として使用
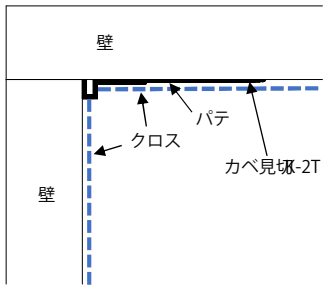	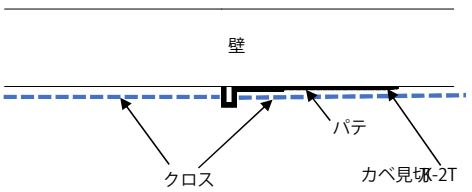

■ＴＯＰＩＸ

内装デザインへの対応性

壁中間見切材として使用することで、
アクセントクロスを簡単に取り入れ、新しい空間演出を
効果的に行うことが出来ます。
また、クロス張り替え時の施工面積を抑える事にも繋がります

吹き抜けを用いたPLAN

天井高が高いため、クロス切れのメンテナンスができないと
のお悩みから上市しました

『後付けタイプの見切材（各ラインナップ）』

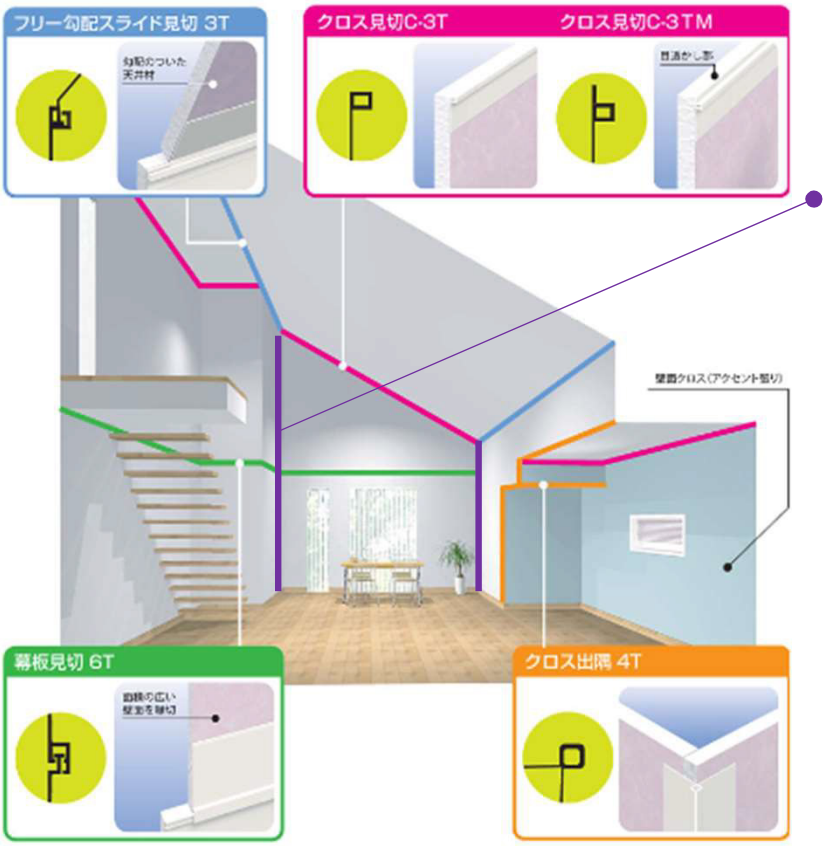

カベ見切K-2T

入隅部は40%のお困り事

『メンテナンス必要となる部位』

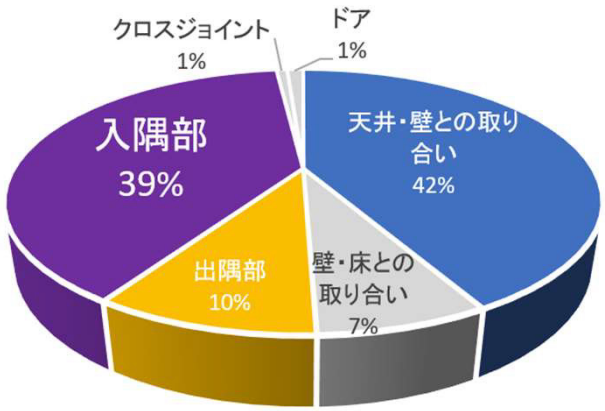

自社アンケート調査（回答数：270件）

●掲載の仕様および外観は改良のため予告なく変更することがあります。／●商品色は印刷により実際の色とは異なって見える場合があります。　価格に消費税は含まれていません。

フクビ化学工業株式会社
本社／〒918-8585 福井市三十八社町33-66
東　京☎(03)5742-6301　大　阪☎(06)6386-6950　名古屋☎(052)855-2332

札　幌☎(011)896-7500　岩　手☎(019)673-8254　仙　台☎(022)287-3471
宇都宮☎(028)636-3521　北関東☎(048)661-0400　千　葉☎(028)636-3521
神奈川☎(03)5742-6301　新　潟☎(048)661-0400　北　陸☎(0776)38-8010
静　岡☎(052)855-2332　岡　山☎(086)232-0601　広　島☎(082)246-7211
福　岡☎(092)471-5800　鹿児島☎(092)471-5800　沖　縄☎090-1995-2980

2026年8月価格改訂版
https://www.fukuvi.co.jp
PDFA270　2026.8 Ⓕ