■別売部材

呼　称	形　状	コード	色番	単品価格	梱包価格	梱包内容	バラ出荷対応
スライドフック	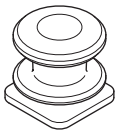	CLHF□	S W	¥325/個	¥6,500	20個入 （4個入小箱×5）	4個単位
サイドキャップ	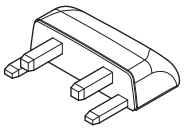	CLHC□		¥240/個	¥4,800		
内装ビス	頭部着色 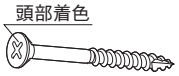	HFCBB	—	¥510/ケース	¥510	56本入	×

ご発注に関する注意事項　□の色が付いた商品はバラ出荷対応いたします。ただし1オーダーに正梱が含まれている場合についても梱包手数料として、¥2,000別途申し受けます。

■納まり図

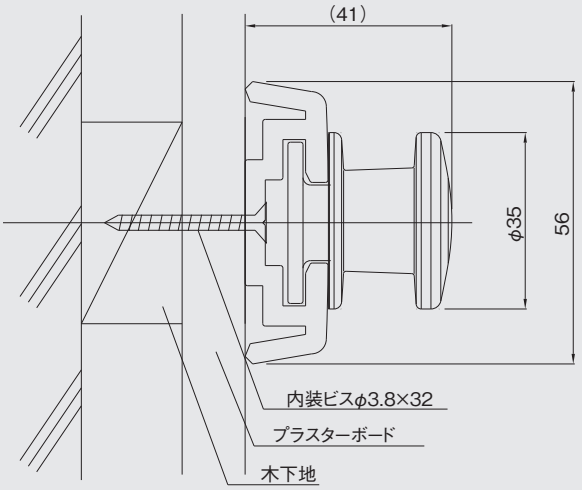

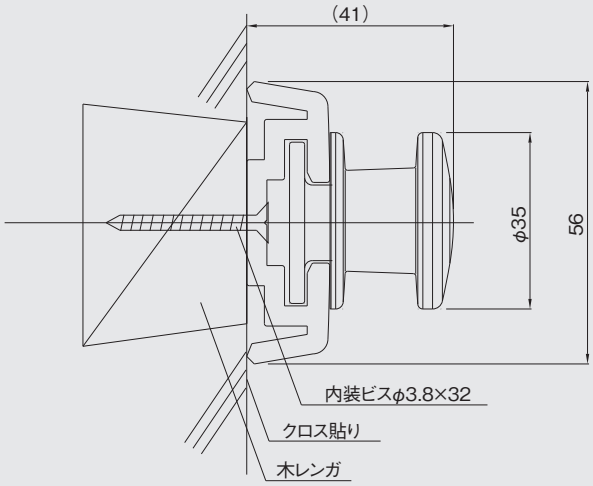

⚠注意
- ●1つのフックに5kg以上、1m当り10kg以上の物は、かけないでください。
- ●本体をカットしてご使用の際は、端部から50mm以内のところをφ3.8×32mm以上の長さのビスで必ず止めてください。
- ●取付下地は木下地としてください。
- ●スライドフックの位置固定の際は、強く締めすぎないでください。

●掲載の仕様および外観は改良のため予告なく変更することがあります。／●商品色は印刷により実際の色とは異なって見える場合があります。　価格に消費税は含まれていません。

●お問合せ

フクビ化学工業株式会社

本社／福井市三十八社町33-66　☎(0776)38-8013　〒918-8585

東　京 ☎(03)5742-6301　大　阪 ☎(06)6386-6950　名古屋 ☎(052)855-2332

札　幌 ☎(011)896-7500　盛　岡 ☎(019)654-7511　仙　台 ☎(022)287-3471
東関東 ☎(029)841-7611　宇都宮 ☎(028)636-3521　北関東 ☎(048)661-0400
西東京 ☎(042)529-3911　神奈川 ☎(045)470-1050　新　潟 ☎(025)241-7832
北　陸 ☎(0776)38-8010　静　岡 ☎(054)288-3600　京　都 ☎(075)662-2315
岡　山 ☎(086)232-0601　広　島 ☎(082)246-7211　高　松 ☎(087)822-2301
福　岡 ☎(092)471-5800　鹿児島 ☎(099)259-0220　沖　縄 ☎090-1943-2112

https://www.fukuvi.co.jp

2018年7月価格改定版

PDF04301　2018. 8 Ⓢ

VEGETABLE OIL INK