スライドフック付きの機能性と、シンプルモダンにあうデザインイメージを実現!

壁付ハンガー クールハンガー

材　質
本　　体:EASA
スライドフック・サイドキャップ:ASA

機能性

可動式スライドフック付で、お好みの位置にフックを移動することができるため、ハンガーをかける位置が自由に移動できます。

意匠性

最近のシンプルモダンな内装イメージにマッチする、シンプルでありながらもクール(素敵)なハンガーです。
また、スライドフック・サイドキャップも本体のデザインにフィットする形状となっています。

■カラー・記号

S シルバーグレー

W ホワイト

■製品図

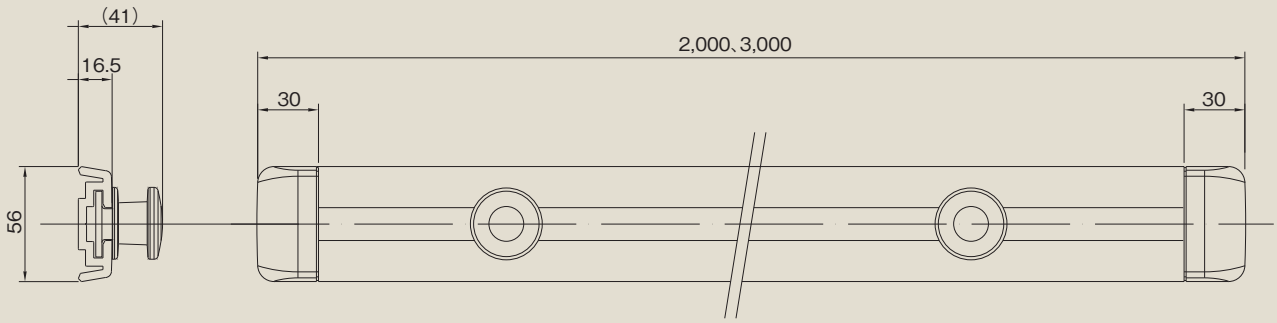

■規格

呼　称	規格	コード	色番	単品価格(セット)	梱包価格	梱包内容	バラ出荷対応
クールハンガー	2m	CLH2□	S W	¥8,500	¥34,000	4セット入 (1セット=本体1本、サイドキャップ2個、スライドフック6個、内装ビス7本)	1セット単位
	3m	CLH3□		¥12,800	¥51,200	4セット入 (1セット=本体1本、サイドキャップ2個、スライドフック9個、内装ビス11本)	

ご発注に関する注意事項　の色が付いた商品はバラ出荷対応いたします。ただし1オーダーに正梱が含まれている場合についても梱包手数料として、¥3,000別途申し受けます。

■別売部材

呼　称	形　状	コード	色番	単品価格	梱包価格	梱包内容	バラ出荷対応
スライドフック	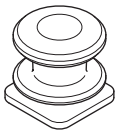	CLHF□	S W	¥470/個	¥9,400	20個入 （4個入小箱×5）	4個単位
サイドキャップ	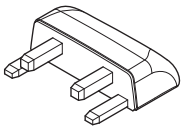	CLHC□		¥340/個	¥6,800		
内装ビス	頭部着色 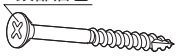	HFCBB	—	¥740/ケース	¥740	56本入	×

ご発注に関する注意事項　□の色が付いた商品はバラ出荷対応いたします。ただし1オーダーに正梱が含まれている場合についても梱包手数料として、¥3,000別途申し受けます。

■納まり図

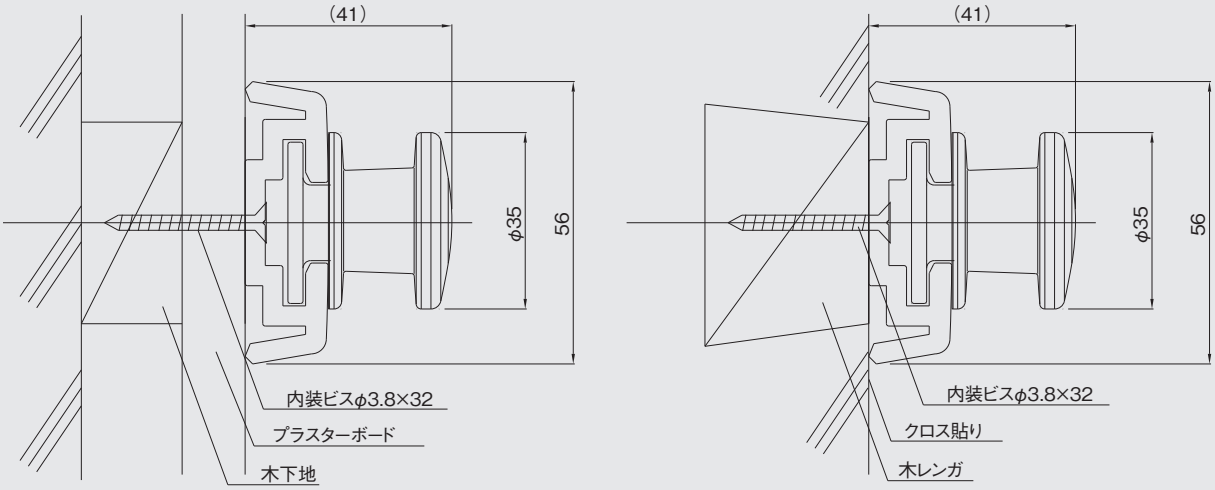

⚠注意
- ●1つのフックに5kg以上、1m当り10kg以上の物は、かけないでください。
- ●本体をカットしてご使用の際は、端部から50mm以内のところをφ3.8×32mm以上の長さのビスで必ず止めてください。
- ●取付下地は木下地としてください。
- ●スライドフックの位置固定の際は、強く締めすぎないでください。

●掲載の仕様および外観は改良のため予告なく変更することがあります。／●商品色は印刷により実際の色とは異なって見える場合があります。　価格に消費税は含まれていません。

●お問合せ

フクビ化学工業株式会社

本社／福井市三十八社町33-66　☎(0776)38-8013　〒918-8585

東　京☎(03)5742-6301　大　阪☎(06)6386-6950　名古屋☎(052)855-2332

札　幌☎(011)896-7500　盛　岡☎(019)654-7511　仙　台☎(022)287-3471
宇都宮☎(028)636-3521　北関東☎(048)661-0400　千　葉☎(028)636-3521
神奈川☎(045)470-1050　新　潟☎(025)241-7832　北　陸☎(0776)38-8010
静　岡☎(054)288-3600　岡　山☎(086)232-0601　広　島☎(082)246-7211
福　岡☎(092)471-5800　鹿児島☎(099)259-0220　沖　縄☎090-1995-2980

2024年9月価格改定版

https://www.fukuvi.co.jp

PDFA177　2024.9 Ⓢ