◎注意、図面寸法は記入寸法と異なることがあるから図形を実測しないこと。

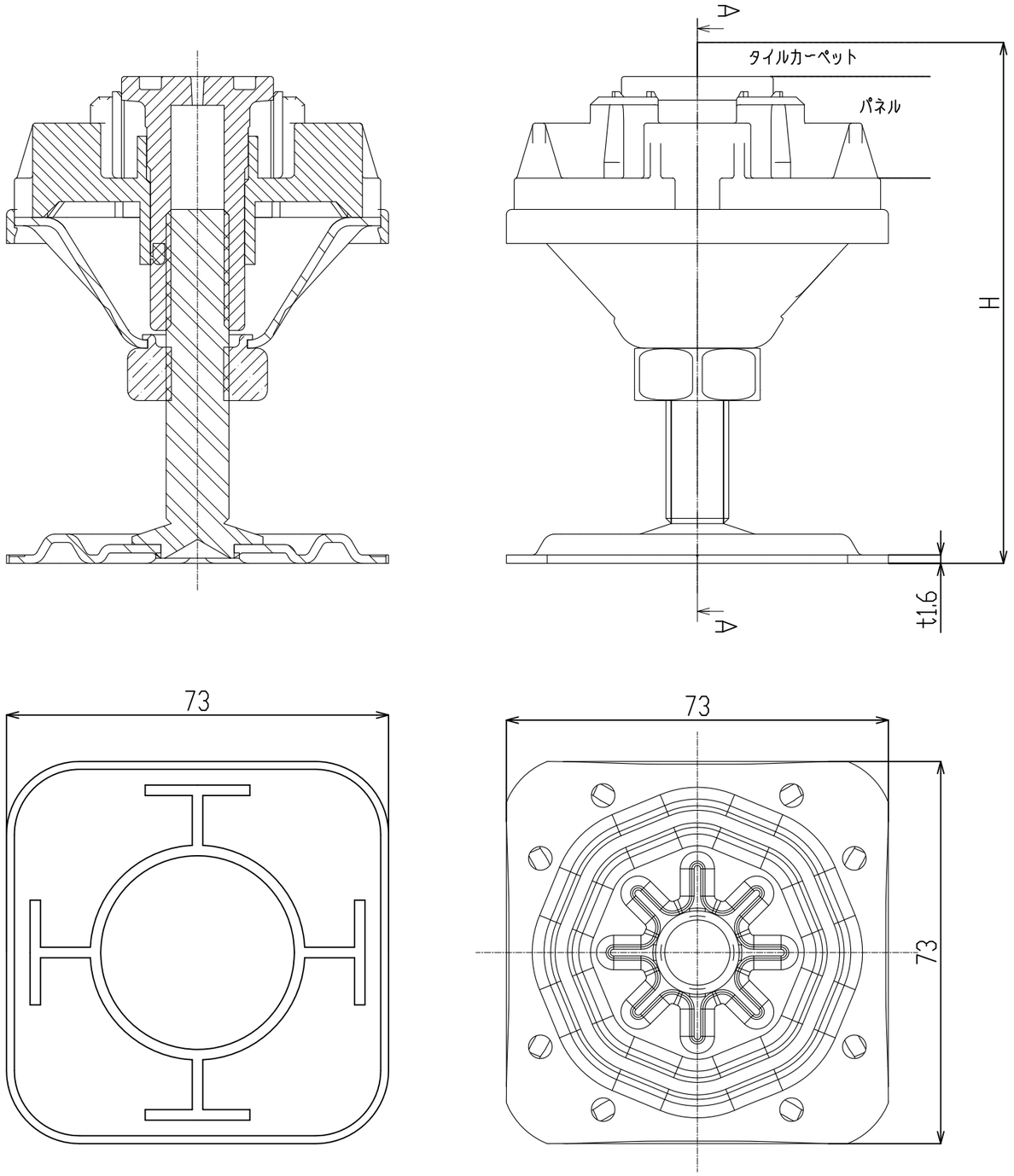

備考		訂正	符号	日付	理由	印
			△	, ,		
			△	, ,		
			△	, ,		
			△	, ,		
			△	, ,		

フクビ化学工業株式会社

図名	FP5000 交点支柱	承認		検図	
摘要		尺度	1/1	設計	
		単位	mm	製図	
		第三角法		作成年月日	H28 07 15
		図番	FVK-F-		