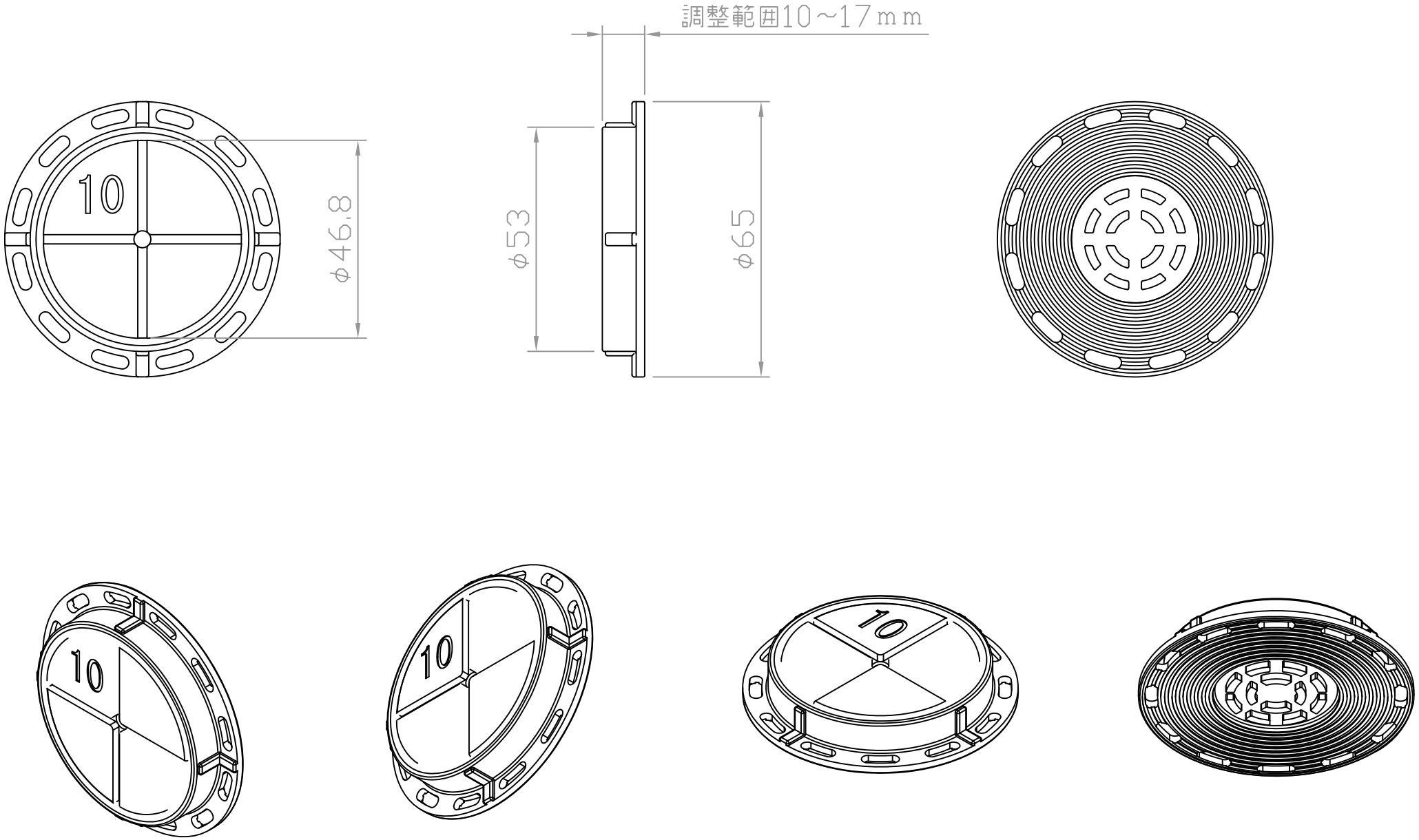

スクリューパッキン　SP-N10

2010.07.16