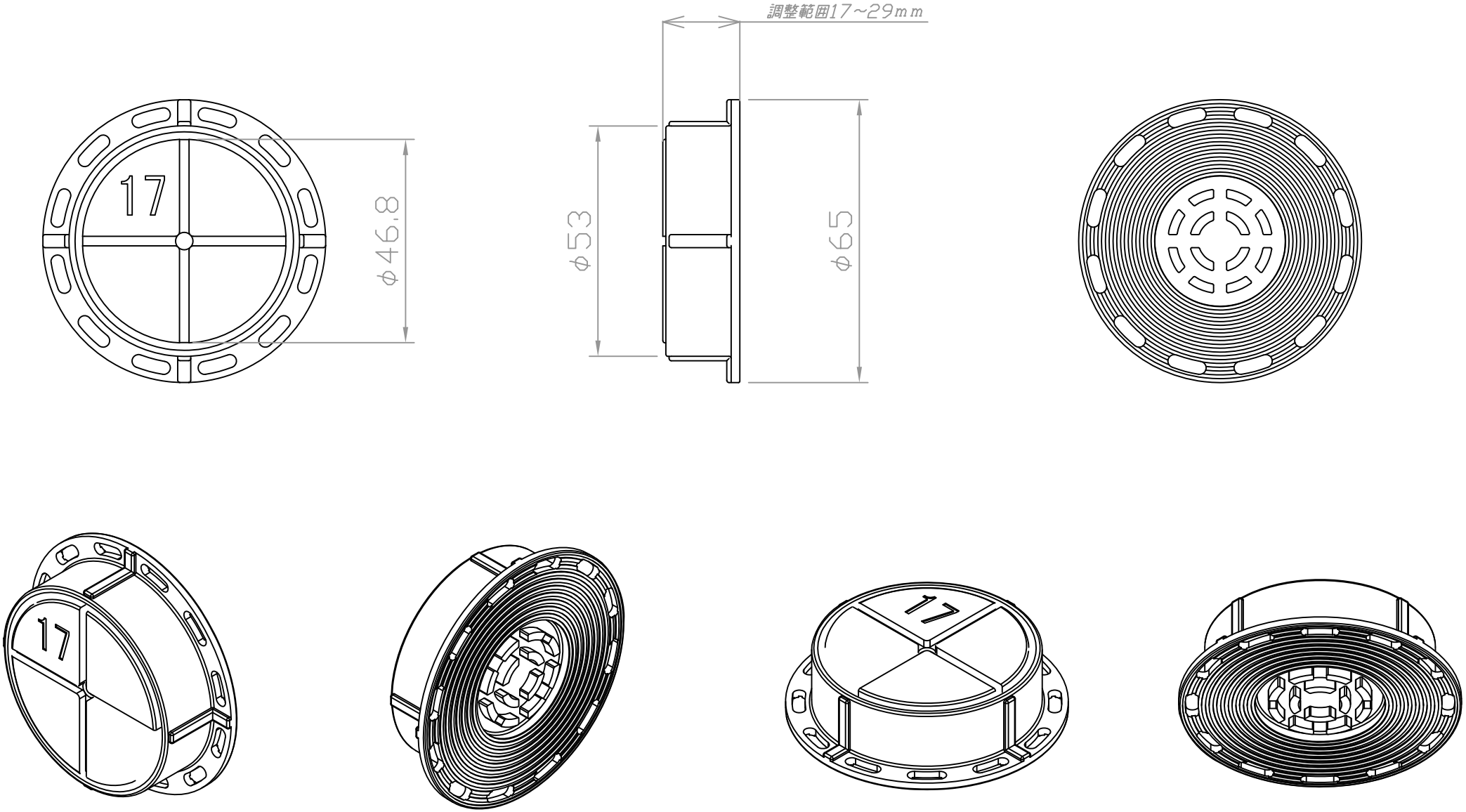

スクリューパッキン　SP-N17

2010.07.16