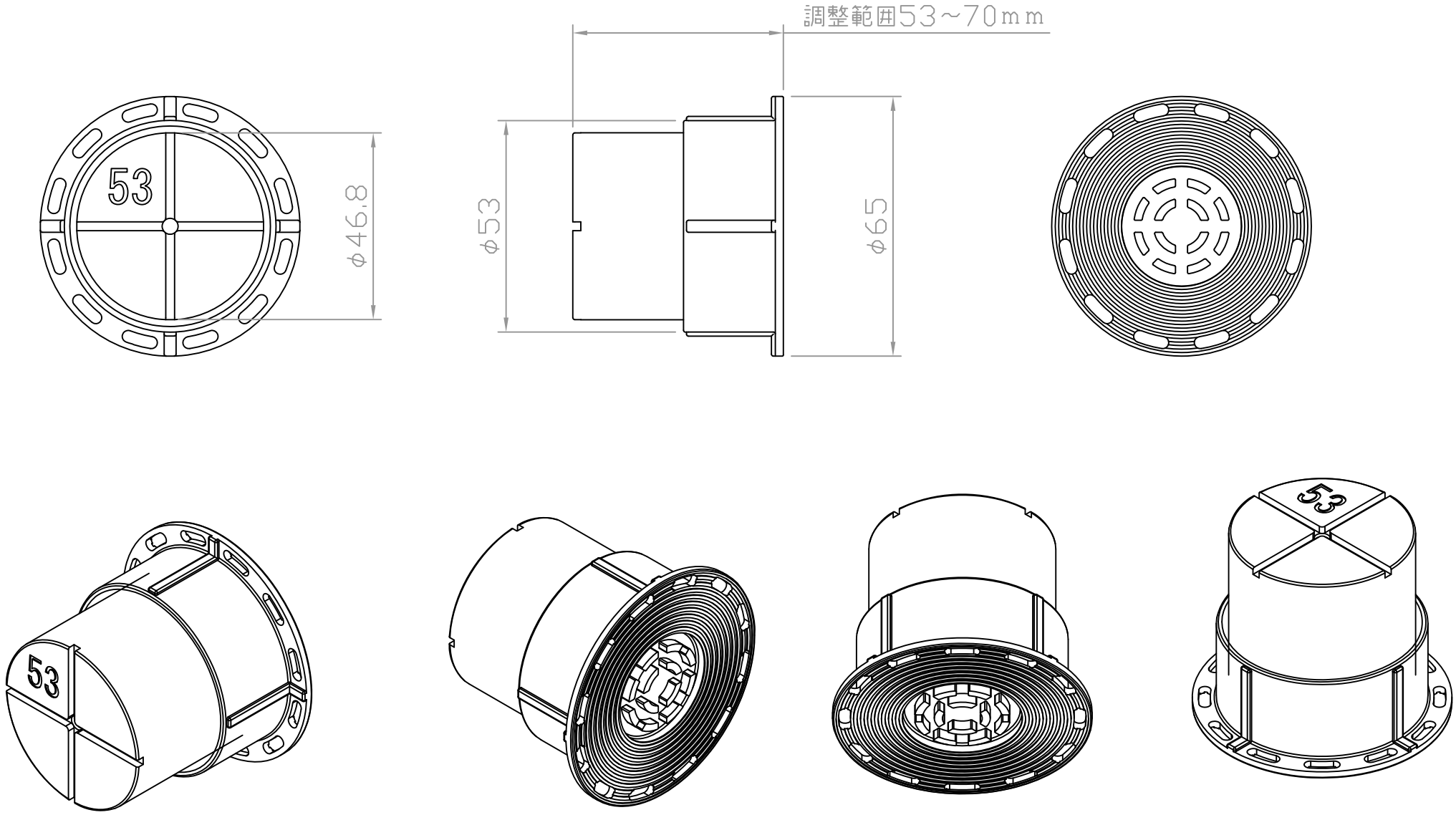

スクリューパッキン　SP−N53

2010.07.16