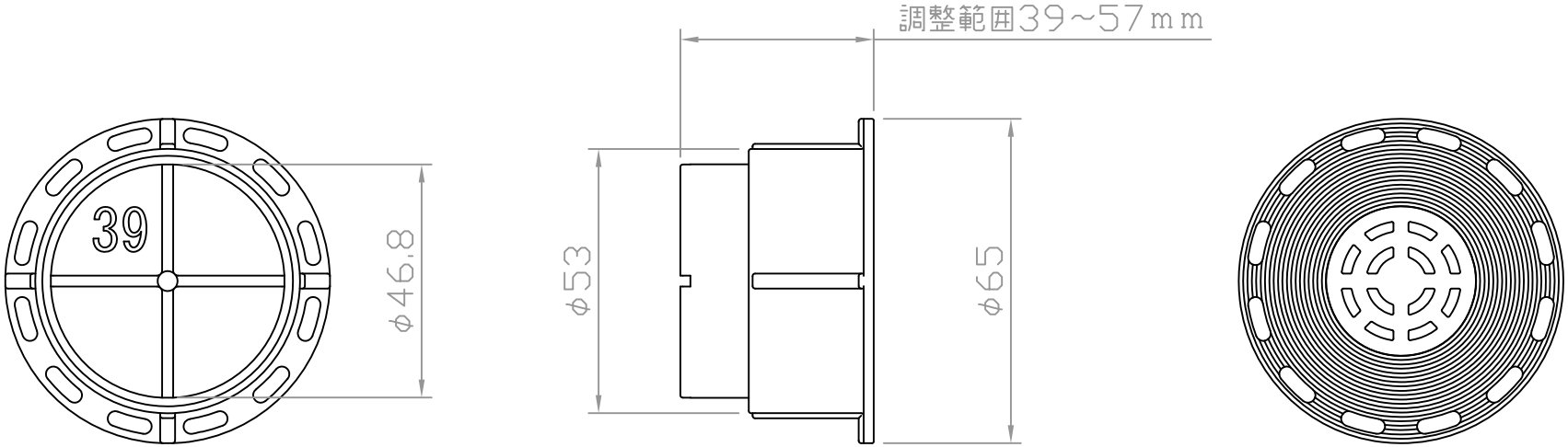

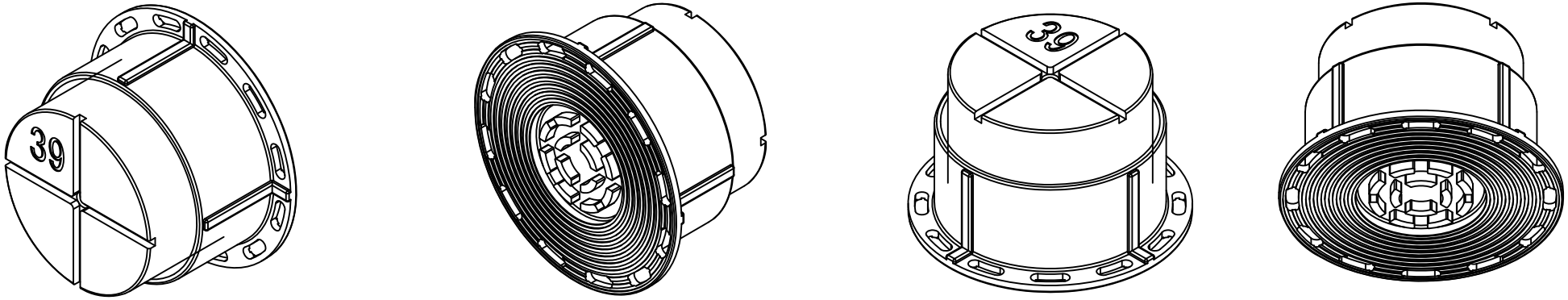

スクリューパッキン　SP-N39

2010.07.16