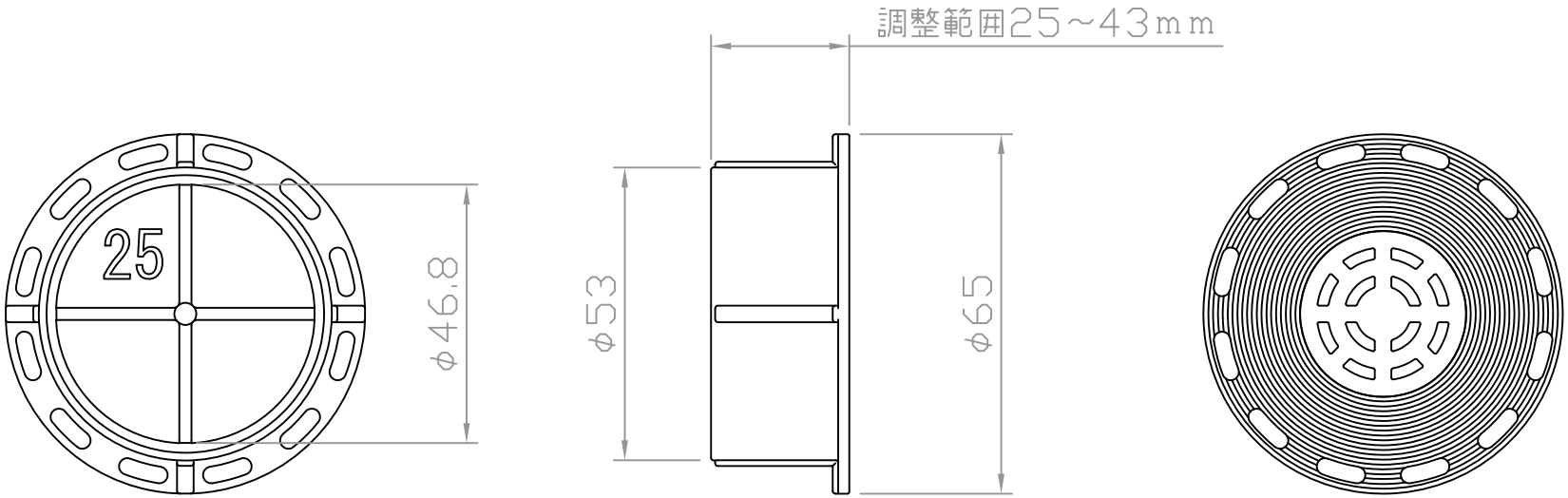

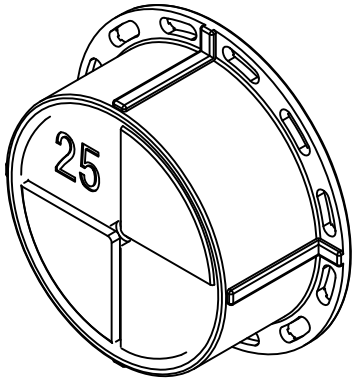

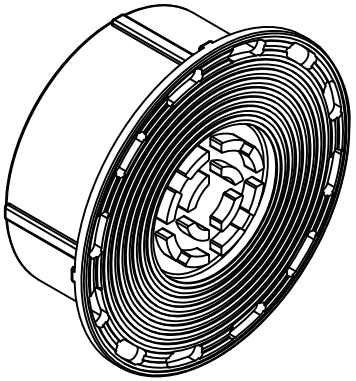

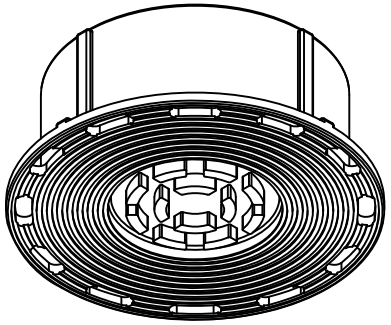

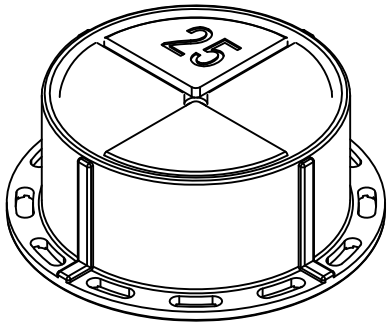

スクリューパッキン　SP-N25

2010.07.16