FUKUVI

フクビ　耐候性外装化粧材

コンパルソリー破風板1型180J・210J・240J

施工説明書

このたびは、フクビ製品「コンパルソリー破風板1型Jタイプ」をお買い上げくださいまして有難うございました。下記の施工説明書をよく御覧の上、正しく施工を行ってください。

■ 設計・施工時の注意

本製品は、外気温や日射による温度変化によって生じる長さ（L寸法）の変化量が、木材やサイディング材と比較して大きいため以下の点にご注意ください。

- **必ず同梱のジョイントカバーを使用してください。**
  また Ⅰ地区「北海道」においては、ビス止めピッチは303mm以下としてください。
- 幕板としての使用は避けて下さい。

■ 必要部材

施工要領	本　体	同梱部材	
		ビス	ジョイントカバーセット
ジョイントカバー施工	●	●	●

■ 部材の名称

呼　称	形　状	梱包入数	
本　体	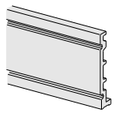	2本（3m）	3本（3m）
ジョイントカバーセット	（ジョイントカバー）（小口カバー）（ステンレスビス）（φ3.0×10）	ジョイントカバー 4個 小口カバー 右 4枚 左 4枚 ステンレスビス 10本	ジョイントカバー 6個 小口カバー 右 6枚 左 6枚 ステンレスビス 14本
ステンレスビス	頭部着色 （φ3.8×45）	50 本（25本入×2袋）	60 本（30本入×2袋）

■ ジョイントカバー施工要領

① 下地材の上から、ステンレスビスにて取付けます。　ビス止めピッチは、455mm以下としてください。
（Ⅰ地区「北海道」においては、303mm以下としてください。）

② 出隅・入隅と本体あるいは本体と本体のジョイント部は、目地間隔15mmを確保します。

③ 製品エンド部のビス止めは、端部より15mmに打込んでください。

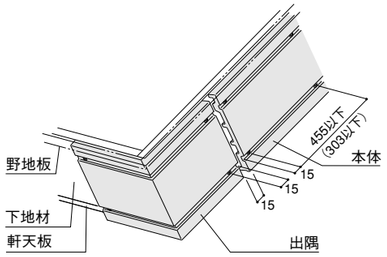

⚠注意　端部からビス打ち箇所までの距離が遠いと日射により、ソリ、くるいが発生します。ビス止めピッチについても指定ピッチ以上での施工は蛇行の原因になります。

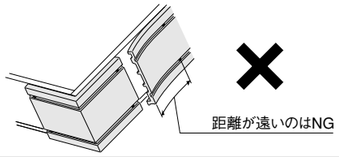

④『ジョイントカバーセット』の小口カバーをジョイント部の左右の断面に離けい紙をはがして貼付けます。小口カバーは本体表面より0.5mm～1mm程度外側に出るような状態で取付けます。

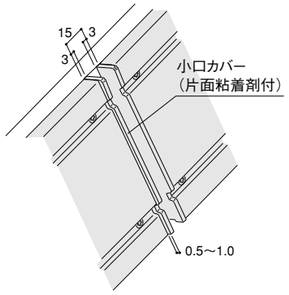

⑤『ジョイントカバーセット』のジョイントカバーを取付けます。ジョイントカバーの両面テープは左側のみ付いていますので、Ⓐ Ⓑ 2本の破風板（あるいは出入隅材）のうち Ⓐにのみ接着するようにし、同梱ビスにて2箇所しっかり固定します。
（ジョイントカバーの巾は45mmありますので目地がジョイントカバーの中央にくるよう、Ⓐ の破風板に15mmかぶせます。）

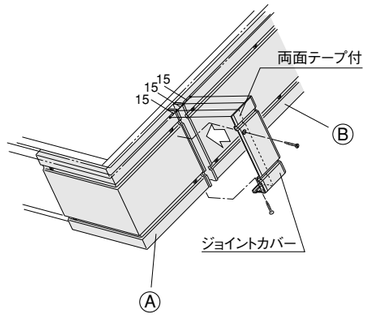

※ 電動工具でのビス止めの場合は低速回転で施工してください。
製品表面より深くビスを打込むと、表面が割れることがあります。

■ 破風納め施工例

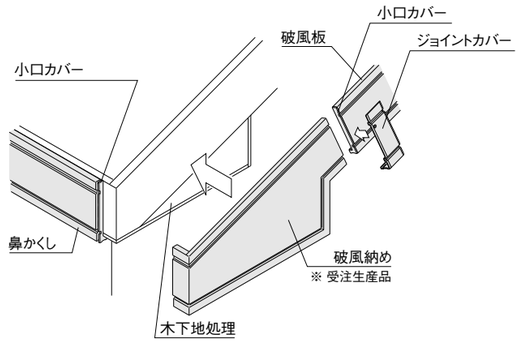

■ 参考納まり図

● 破風板納まり

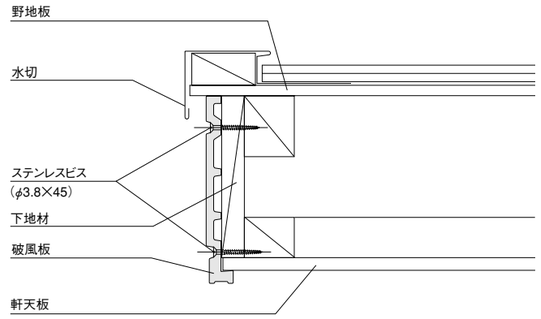

● 鼻かくし納まり

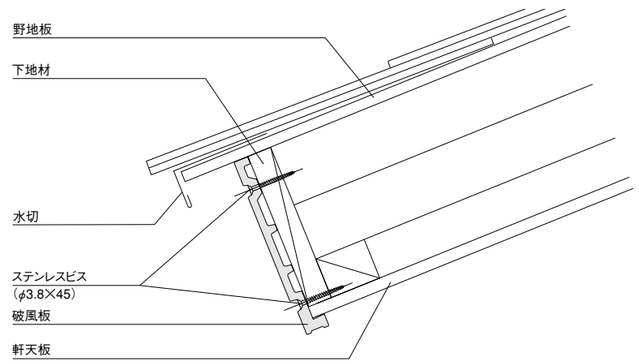

■ 別売部材の名称

呼　称	形　状	梱包入数
出　隅		2個
入　隅		2個

呼　称		形　状	梱包入数
4寸	勾配出隅		2個～ ※ 受注生産品
4.5寸			
5寸			
4寸	勾配入隅		2個～ ※ 受注生産品
4.5寸			
5寸			
4寸	切妻出隅		2個～ ※ 受注生産品
4.5寸			
5寸			

呼　称	形　状	梱包入数
破風納め	右記　破風納め施工例参照	1個から ※ 受注生産品

呼　称	形　状	梱包入数
ジョイントカバーセット	（ジョイントカバー）（小口カバー）（ステンレスビス）（φ3.0×10）	1セット（ジョイントカバー 5個 ステンレスビス 12本 小口カバー 右 5枚 左 5枚）×4

※ 1セット単位のバラ出荷対応可

フクビ化学工業株式会社

本社／福井市三十八社町33の66　☎(0776)38-8013　〒918-8585
工場／本社・坂井（福井）・三方（福井）・大阪・タイ国・USA

ISO 9001 本社・本社工場 開発本部 大阪工場・坂井工場
ISO 14001 本社・本社工場 三方工場・大阪工場 坂井工場

東　京☎(03)5742-6301　大　阪☎(06)6386-6950　名古屋☎(052)532-6661
札　幌☎(011)896-7500　盛　岡☎(019)654-7511　仙　台☎(022)287-3471
新　潟☎(025)241-7832　宇都宮☎(028)636-3521　東関東☎(029)841-7611
北関東☎(048)661-0400　千　葉☎(043)247-3651　西東京☎(042)529-3911
神奈川☎(045)470-1050　静　岡☎(054)288-3600　北　陸☎(0776)38-8010
京　都☎(075)662-2315　広　島☎(082)246-7211　高　松☎(087)835-3721
岡　山☎(086)232-0601　福　岡☎(092)471-5800　鹿児島☎(099)259-0220
沖　縄☎090-1943-2112

http://www.fukuvi.co.jp

2011.02.1Ⓢ